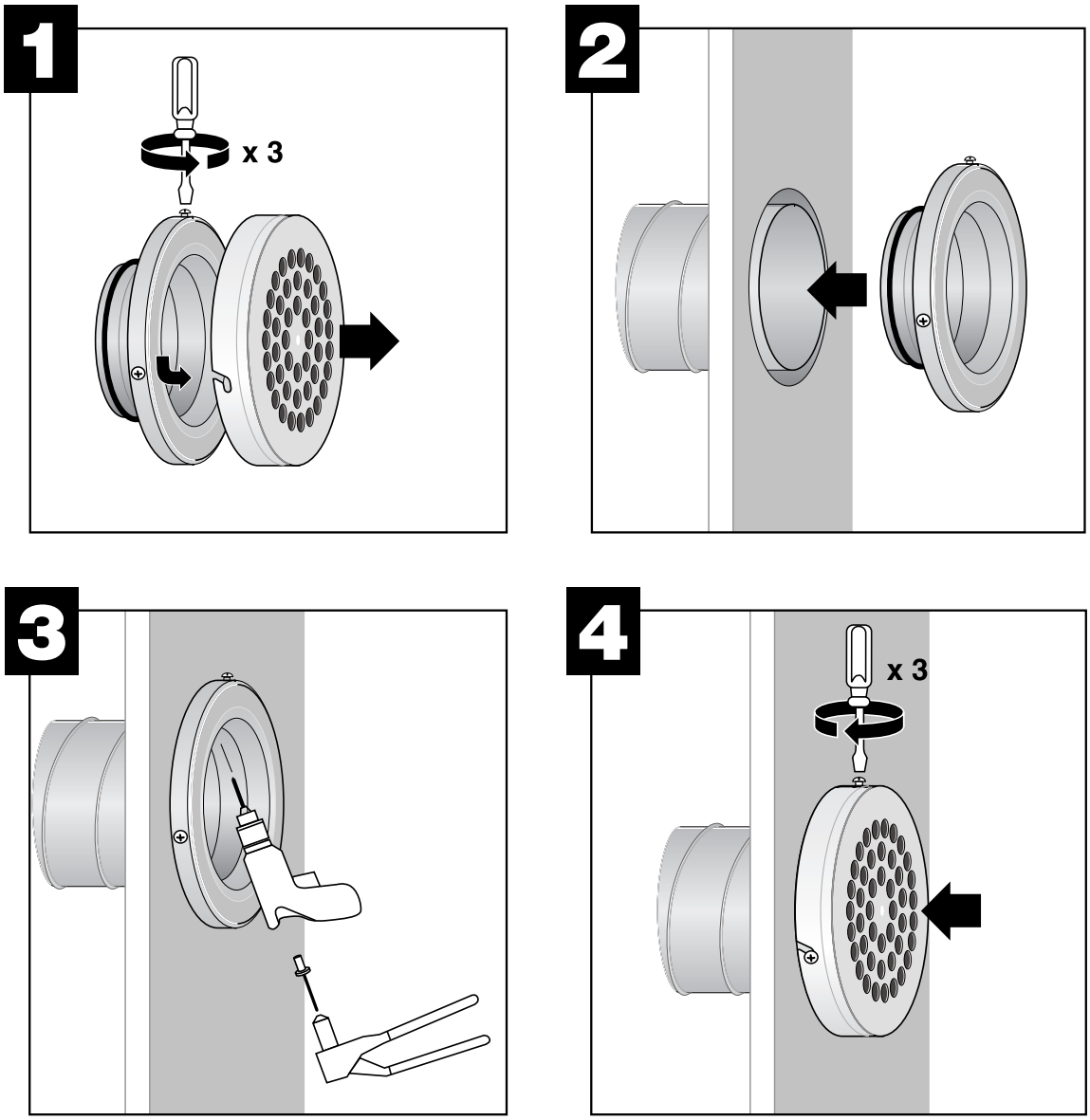ASENNUSOHJE ● MONTERINGSANVISNING ● INSTALLATION